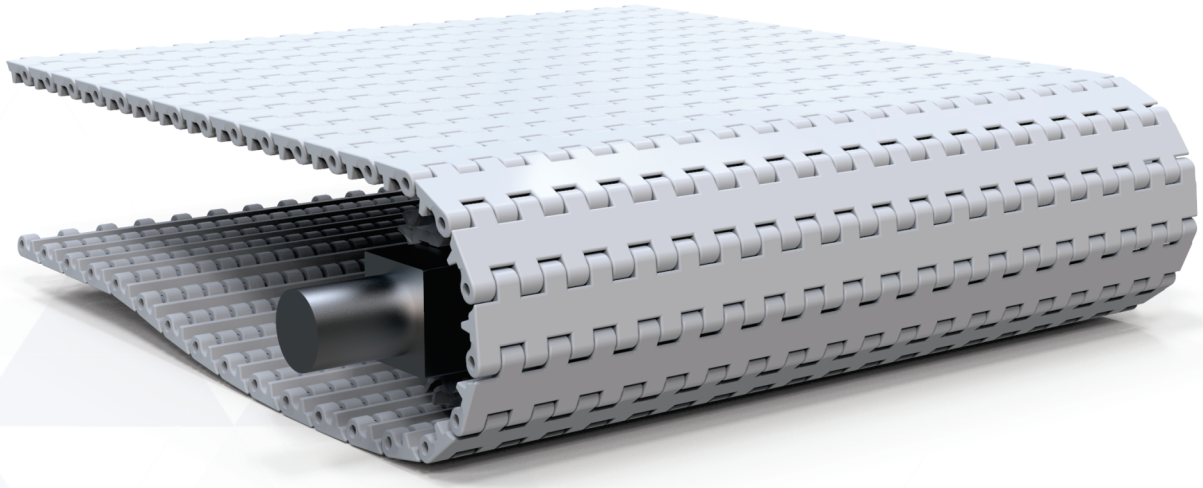

SÉRIE 1025
FECHADA

E25'FECHADA

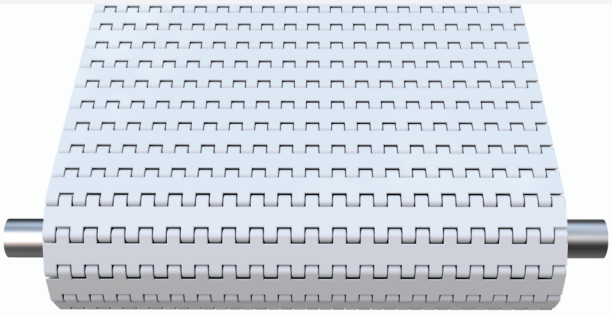

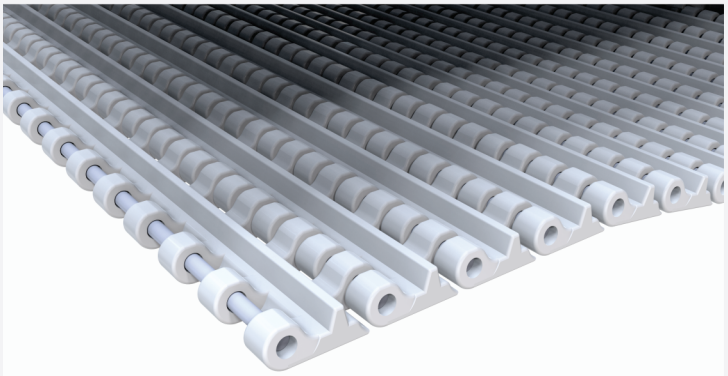

1025 FECHADA

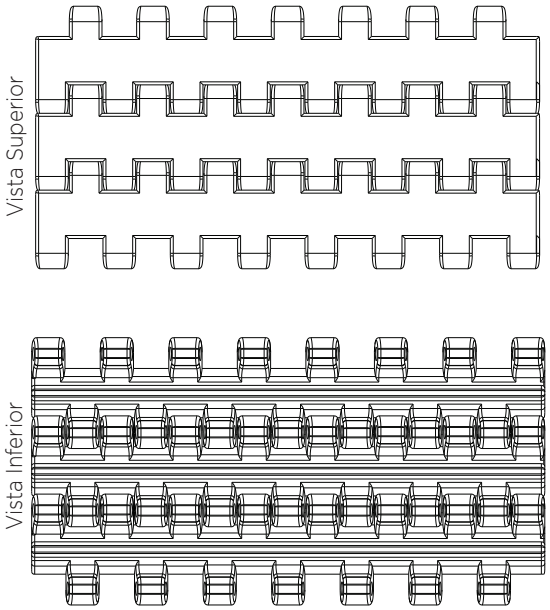

Dimensões Básicas

Características	mm	Pol
Passo Nominal	25,4	1"
Área aberta	0%	
Vareta de articulação	Ø4,2	0,16
Acionamento	Central	
Largura Mínima	99	3,90

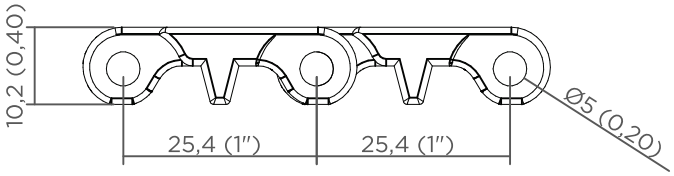

Especificações do Produto

Material da esteira	Material da vareta	Resistência		Peso		Temperatura		Cor
		kgf/m	lb/pé	kg/m²	lb/pé²	°C	°F	
Poliacetal	Poliacetal	1200	806	8,7	1,78	-40 a 90	-40 a 174	Azul / Natural
Polipropileno	Poliacetal	1000	672	5,4	1,11	1 a 100	33,8 a 212	Azul / Natural
Nylon Flexível	Poliacetal	1400	941	7,4	1,52	-20 a 120	-4 a 248	Azul / Cinza

Engrenagens

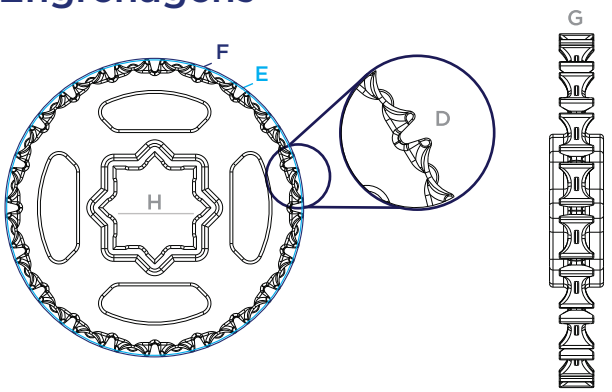

Posição das engrenagens

Para garantir o funcionamento e evitar o desgaste precoce dos componentes do transportador, atentar-se a correta montagem das engrenagens.

Sentido do engrenamento

Os modelos da SÉRIE 1025 são bidirecionais quando aplicados em transportadores de tração central.

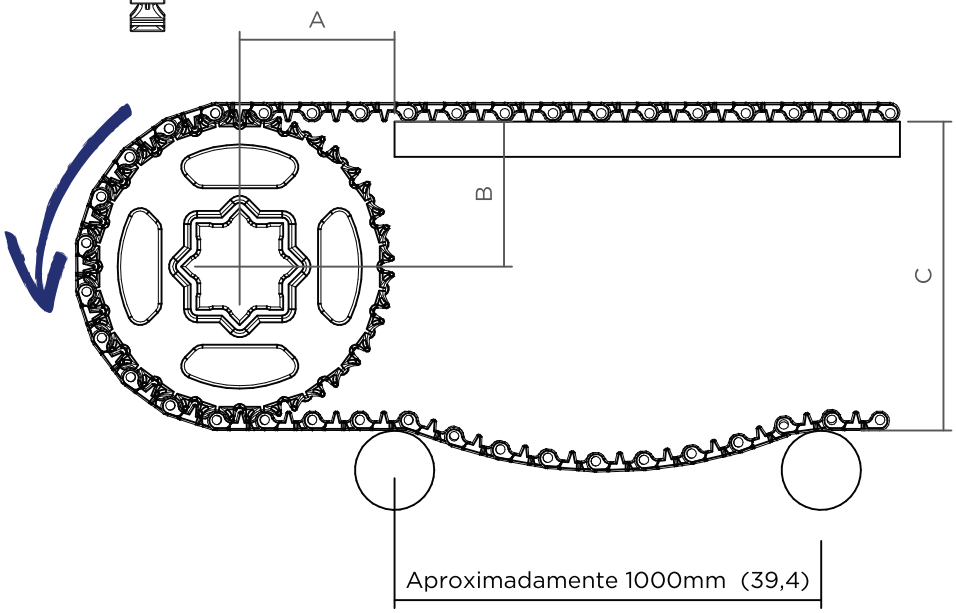

Características	mm	Pol	mm	Pol	mm	Pol	mm	Pol	mm	Pol
N° de dentes (D)	8		10		12		18		20	
Ø Externo (E)	62	2,4	81	3,2	97	3,82	147	5,79	162	6,38
Ø Primitivo (F)	61	2,4	80	3,1	96	3,78	149	5,87	161	6,34
Espessura (G)	25	0,98	25	0,98	25	0,98	25	0,98	25	0,98
A	32	1,3	42	1,7	48	1,89	70	2,76	75	2,95
B	26	1,0	36,5	1,4	43,5	1,71	68	2,68	76	2,99
C	60	2,4	80	3,1	95,5	3,76	147	5,79	160	6,30
Eixo(H)	25 / Ø25,4 / 30	0.98 / Ø1"/ 1,18	38/ 40 / 30 25 Ø25,4 / Ø32	1,5/ 1,6/ 1,18/ 0,98/ Ø1/ Ø1,25	38 / 40 / Ø25	1,5 / 1,6 / Ø0,98	25,4 / 30 / 38/ 40/ Ø25,4	1/ 1,18/ 1,5/ 1,6/ Ø1"	38 / 40 / Ø25	1,5 / 1,6 / Ø0,98

*O espaçamento entre as engrenagens poderá variar conforme o esforço da esteira.
Aconselha-se manter uma distância mínima de 80 mm (3") não ultrapassando 200 mm (7,8Pol).
*Para transportadores com tração central recomenda-se que o rolete seja 3x (três vezes) o passo da esteira.
*Para transportadores de elevação deve-se considerar o raio de sobe com 500 mm (20").
*Para maiores informações e dúvidas consultar a engenharia de aplicações Ibraflex.

Acessórios

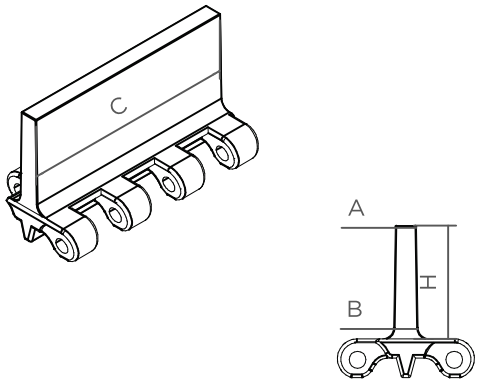

Talisca Reta

Características	mm	Polegada
Passo Nominal	25,4	1"
Altura máxima (H)	75	2,95
Altura Mínima(H)	30	1,18
Espessura (A)	4	0,23
Espessura (B)	6,5	0.37
Comprimento do módulo (C)	298	11,73
Recuo mínimo	40	1,2
Material disponível	Polipropileno/ Poliacetal	

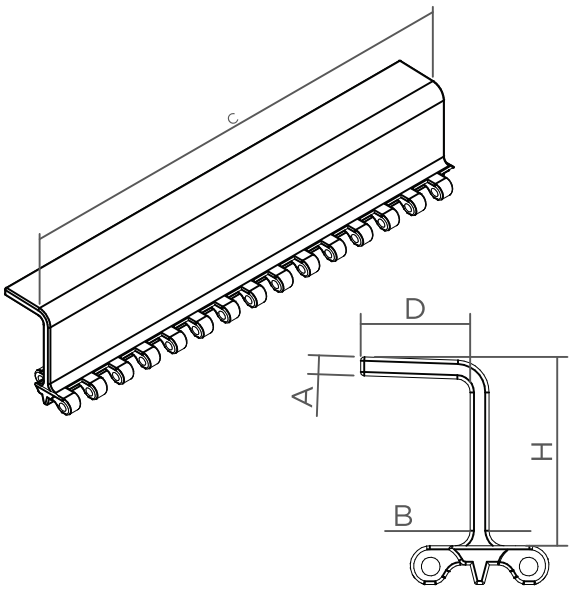

Talisca Concha

Características	mm	Polegada
Passo Nominal	25,4	1"
Altura Disponíveis (H)	50/75	1,97/2,95
Espessura (A)	4	0,16
Espessura (B)	5	0,20
Comprimento do módulo (C)	298	11,73
Profundidade (D)	29,4	1,16
Recuo lateral mínimo	40	1,2
Material disponível	Polipropileno/ Poliacetal	

Especificações da talisca

Características	Material	Tipo	graus	Altura		Peso	
				mm	polegada	kg/m	lb/pé
Módulo por 1metro de largura	Poliacetal	Reta	0°	73	2,87	0,840	0,565
Módulo por 1metro de largura	Polipropileno	Reta	0°	73	2,87	0,531	0,357
Módulo por 1metro de largura	Poliacetal	Concha	90°	50	1,97	0,800	0,538
Módulo por 1metro de largura	Polipropileno	Concha	90°	50	1,97	0,528	0,355
Módulo por 1metro de largura	Poliacetal	Concha	45°	75	2,95	0,802	0,539
Módulo por 1metro de largura	Polipropileno	Concha	45°	75	2,95	0,455	0,306

Acessórios

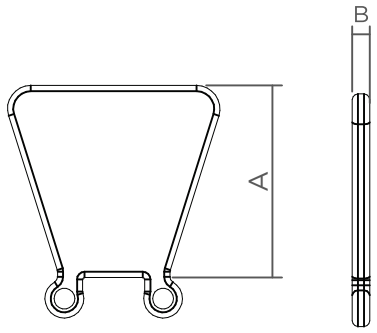

Guarda'Lateral

Características	mm	Pol
Passo Nominal	25,4	1''
Altura (A)	50 / 70	1,96 / 2,75
Espessura (B)	4,6	0,18

Especificações'das'guardas'laterais''

Características	Material	Altura		Peso	
		mm	polegada	kg/m	lb/pé
Peso por unidade	Poliacetal	30	1,18	0,008	0,005
Peso por unidade	Polipropileno	30	1,18	0	0,000
Peso por unidade	Poliacetal	50	1,97	0,000	0,000
Peso por unidade	Polipropileno	50	1,97	0,008	0,005
Peso por unidade	Poliacetal	70	2,76	0,000	0,000
Peso por unidade	Polipropileno	70	2,76	0	0,000