ESTEIRAS PERCURSO RETO

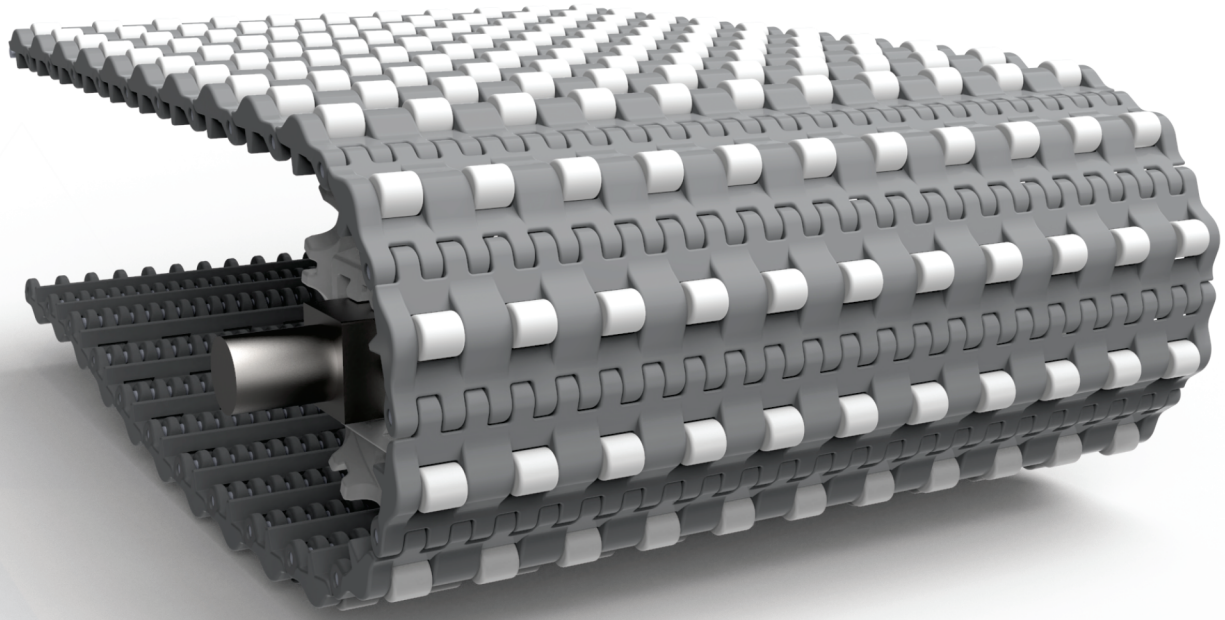

SÉRIE 1050
ACUMULADORA

E50 ACUMULADORA

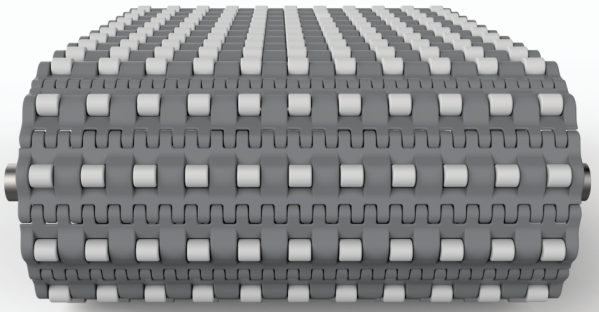

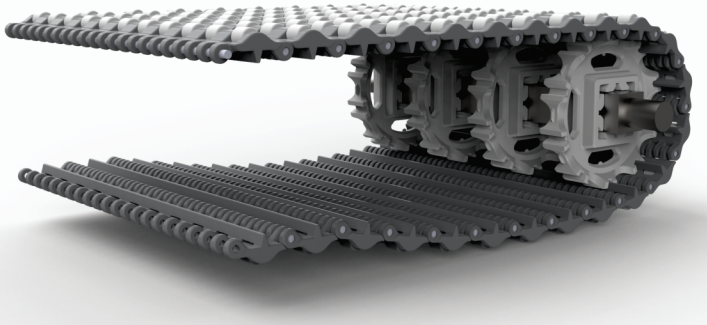

1050 ACUMULADORA

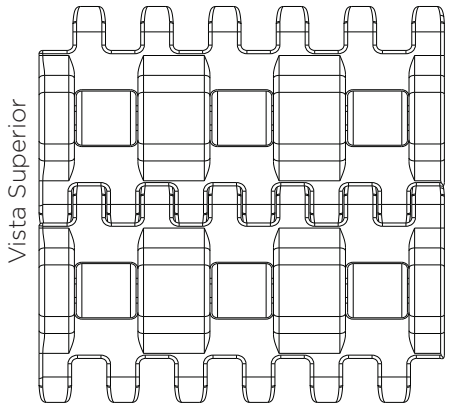

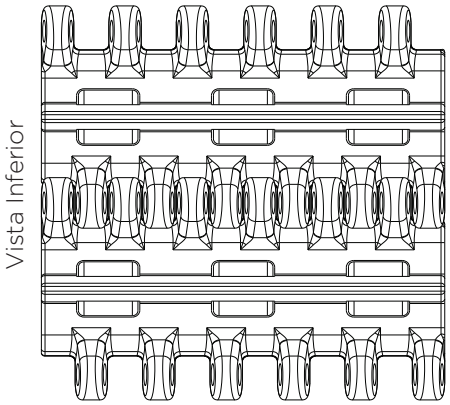

Dimensões Básicas

Características	mm	Pol
Passo Nominal	50,8	2"
Área aberta	0%	
Vareta de articulação	5,9	0,23
Acionamento	Central	
Largura Mínima	217	8,54

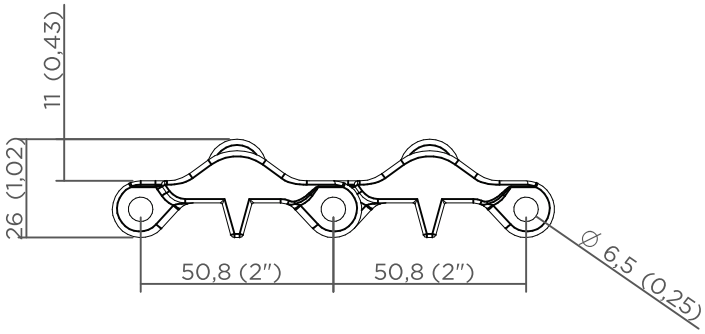

Especificações do Produto

Material da esteira	Material da vareta	Resistência		Peso		Temperatura		Cor
		kgf/m	lb/pé	kg/m²	lb/pé²	°C	°F	
Polipropileno	Poliacetal	1300	874	13,3	2,72	1 a 100	33,8 a 212	Azul / Cinza

Engrenagens

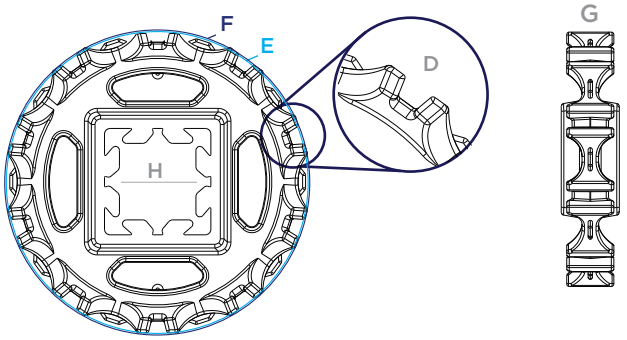

Posição das engrenagens

Para garantir o funcionamento e evitar o desgaste precoce dos componentes do transportador, atentar-se a correta montagem das engrenagens.

Sentido do engrenamento

Os modelos da SÉRIE 1050 são bidirecionais quando aplicados em transportadores de tração central.

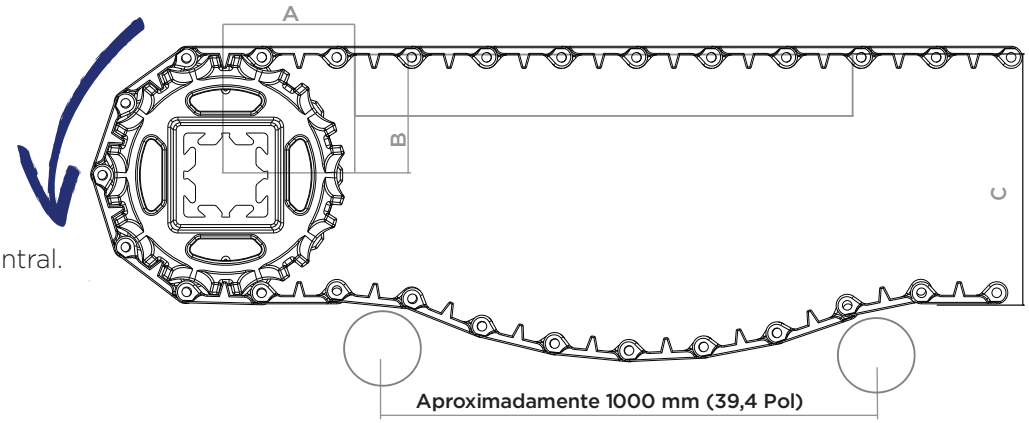

Características	mm	Pol	mm	Pol	mm	Pol
N° de dentes (D)	8		10		12	
Ø Externo (E)	125	4,9	161	6,34	194	7,64
Ø Primitivo (F)	132	5,2	163	6,42	196	7,72
Espessura (G)	37	1,46	37	1,46	30	1,18
A	60	2,4	83	3,27	98	3,86
B	59	2,3	80	3,15	97	3,82
C	125	4,9	157	6,18	190	7,48
Eixo(H)	38 / 40 / 50	1,5 / 1,6 1,96	38/ 40/ 50 Ø32/ Ø25,4	1,5 / 1,6 / 1,96 / Ø1,25/ Ø1	38 / 40 / 50 / 64	1,5 / 1,6 / 1,96 / 2,52

*O espaçamento entre as engrenagens poderá variar conforme o esforço da esteira.
Aconselha-se manter uma distância mínima de 80 mm (3") não ultrapassando 200 mm (7,8Pol).
*Para transportadores com tração central recomenda-se que o rolete seja 3x (três vezes) o passo da esteira.
*Para transportadores de elevação deve-se considerar o raio de sobe com 500 mm (20").
*Para maiores informações e dúvidas consultar a engenharia de aplicações Ibraflex.

Acessórios

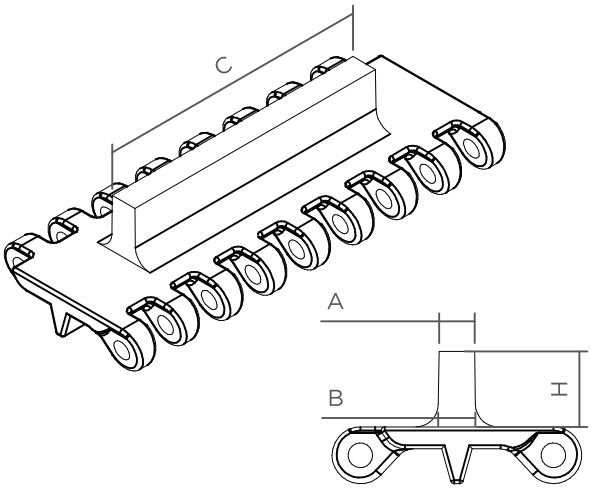

Talisca Reta

Características	mm	Pol
Passo Nominal	50,8	2"
Altura máxima (H)	134	5,28
Altura Mínima(H)	30	1,18
Espessura (A)	7	0,28
Espessura (B)	9,8	0,39
Comprimento do módulo (C)	617	24,29
Recuo lateral mínimo	36	1,2
Material disponível	Polipropileno/	Poliacetal

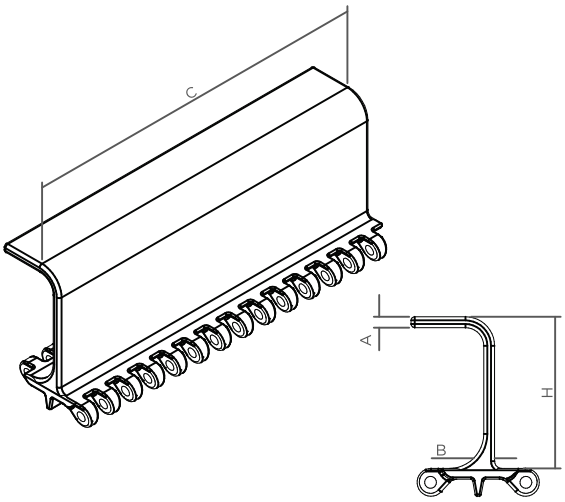

Talisca Concha 90°

Características	mm	Pol
Passo Nominal	50,8	2
Altura Disponíveis	150-100-75	5,9 - 4"- 2,9
Espessura (A)	7,5	0,30
Espessura (B)	7,5	0,30
Comprimento Máximo (C)	254	10,00
Profundidade (D)	55	2,17
Material disponível	Polipropileno	
Recuo mínimo	36	1,2

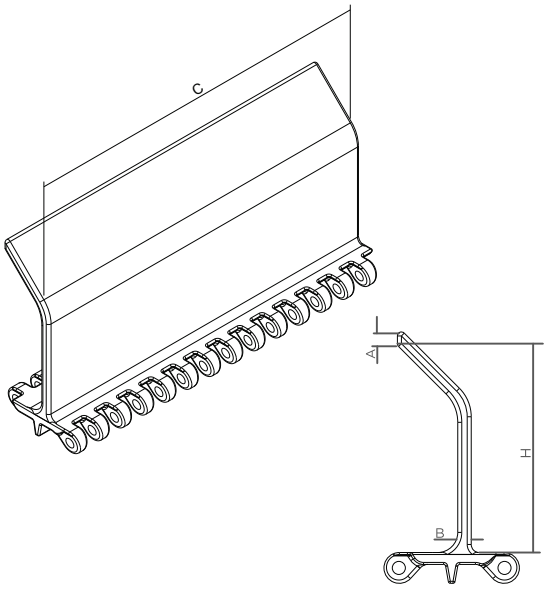

Talisca Concha 45°

Características	mm	Pol
Passo Nominal	50,8	2
Altura Disponíveis	100	4"
Espessura (A)	7,5	0,30
Espessura (B)	6,7	0,26
Comprimento Máximo (C)	254	10,00
Profundidade (D)	30	1,18
Material disponível	Polipropileno	
Recuo mínimo	36	1,2

Especificações das taliscas

Características	Material	Tipo	graus	Altura		Peso	
				mm	polegada	kg/m	lb/pé
Módulo por 1 metro de largura	Polipropileno	Reta	0°	134	5,28	1.055	709,01
Módulo por 1 metro de largura	Polipropileno	Reta	0°	100	3,94	0,983	0,66
Módulo por 1 metro de largura	Acetal	Reta	0°	100	3,94	1.572	1056,45
Módulo por 1 metro de largura	Polipropileno	Concha	90°	100	3,94	1.284	862,90
Módulo por 1 metro de largura	Acetal	Concha	90°	100	3,94	1.952	1311,83
Módulo por 1 metro de largura	Polipropileno	Concha	45°	100	3,94	1.097	737,23
Módulo por 1 metro de largura	Polipropileno	Concha	90°	150	5,91	1.579	1061,16
Módulo por 1 metro de largura	Polipropileno	Concha	90°	75	2,95	1.011	679,44
Módulo por 1 metro de largura	Acetal	Concha	90°	75	2,95	1.650	1108,87

Numerada

Características	mm	Pol
Passo Nominal	50,8	2''
Área aberta	0%	
Vareta de articulação	5,9	0,23
Articulação	Central	
Largura Mínima	217	8,54

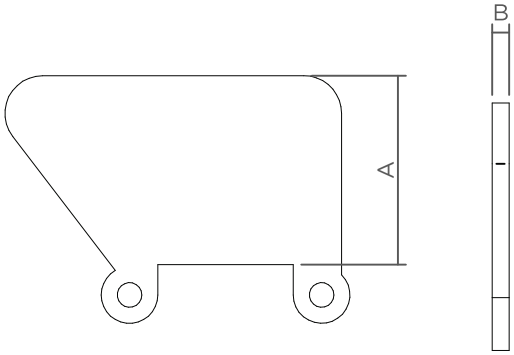

Guarda Lateral

Características	mm	Pol
Passo Nominal	50,8	2''
Altura (A)	50/75/100	1,96/2,95/3,93
Espessura (B)	4,5	0,18

Especificações das Guardas Laterais

Características	Material	Altura		Peso	
		mm	polegada	kg/m	lb/pé
Peso por unidade	Poliacetal	50	1,97	0,023	0,015
Peso por unidade	Polipropileno	50	1,97	0,016	0,011
Peso por unidade	Poliacetal	75	2,95	0,000	0,000
Peso por unidade	Polipropileno	75	2,95	0,026	0,017
Peso por unidade	Poliacetal	100	3,94	0,000	0,000
Peso por unidade	Polipropileno	100	3,94	0,037	0,025