ESTEIRAS PERCURSO RETO

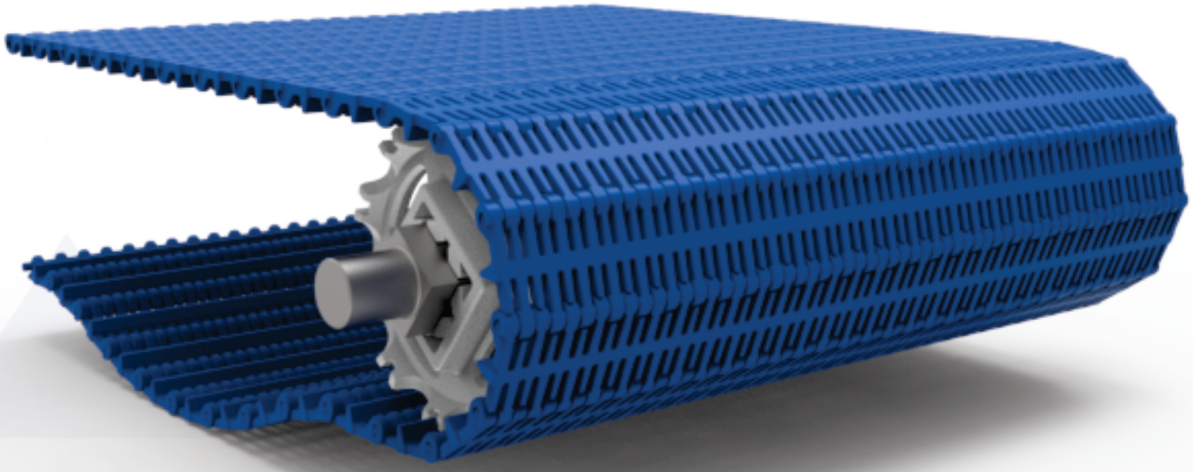

# SÉRIE 1050
## FLUSH GRID

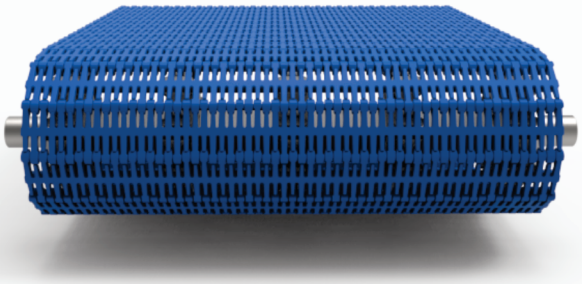

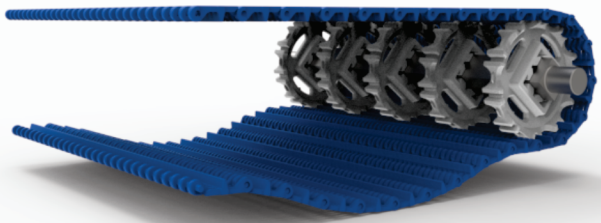

# 1050 FLUSH GRID

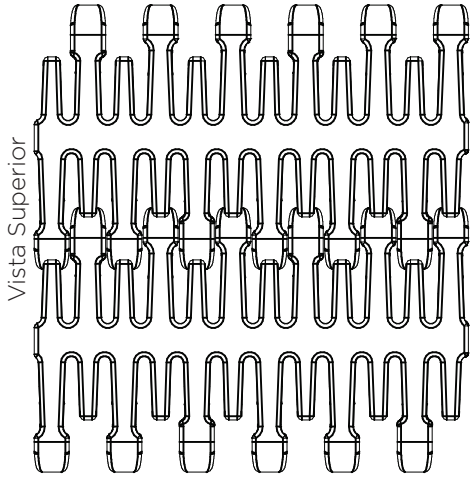


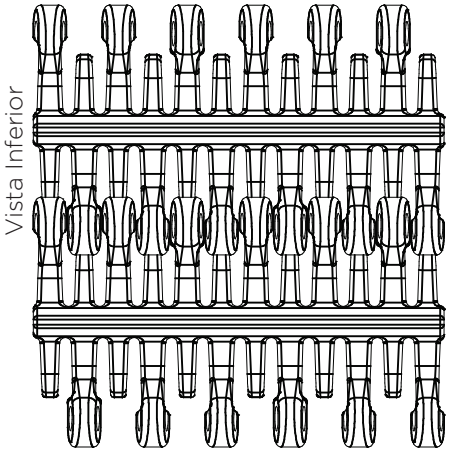


## Dimensões Básicas

| Características | mm | Pol |
|---|---|---|
| Passo Nominal | 50,8 | 2" |
| Área aberta | 26% | |
| Vareta de articulação | 5,9 | 0,23 |
| Acionamento | Central | |
| Largura Mínima | 299 | 11,77 |

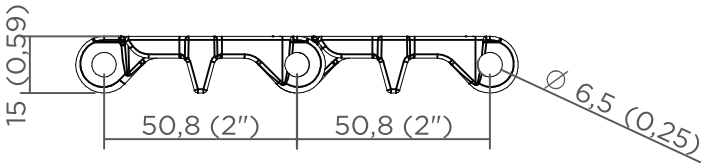


## Especificações do Produto

| Material da esteira | Material da vareta | Resistência | | Peso | | Temperatura | | Cor |
|---|---|---|---|---|---|---|---|---|
| | | kgf/m | lb/pé | kg/m² | lb/pé² | °C | °F | |
| Poliacetal | Poliacetal | 1600 | 1075 | 8,8 | 1,80 | -40 a 90 | -40 a 174 | Azul / Natural |
| Polipropileno | Poliacetal | 1300 | 874 | 6 | 1,23 | 1 a 100 | 33,8 a 212 | Azul / Natural |

## Engrenagens

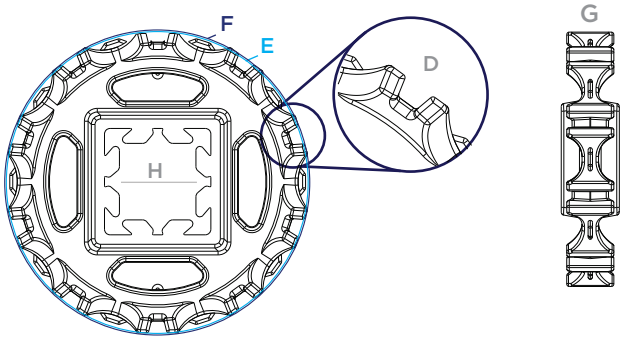


## Posição das engrenagens

Para garantir o funcionamento e evitar o desgaste precoce dos componentes do transportador, atentar-se a correta montagem das engrenagens.

## Sentido do engrenamento

Os modelos da SÉRIE 1050 são bidirecionais quando aplicados em transportadores de tração central.

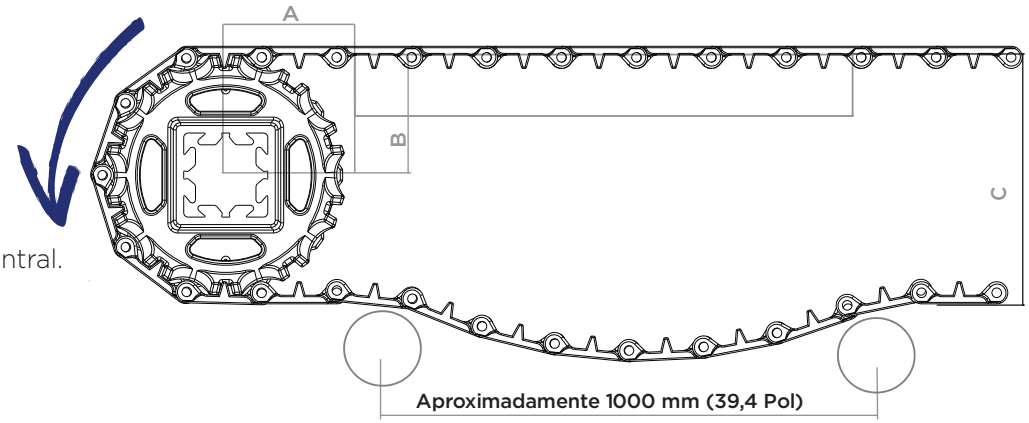


| Características | mm | Pol | mm | Pol | mm | Pol |
|---|---|---|---|---|---|---|
| N° de dentes (D) | 8 | | 10 | | 12 | |
| Ø Externo (E) | 125 | 4,9 | 161 | 6,34 | 194 | 7,64 |
| Ø Primitivo (F) | 132 | 5,2 | 163 | 6,42 | 196 | 7,72 |
| Espessura (G) | 37 | 1,46 | 37 | 1,46 | 30 | 1,18 |
| A | 60 | 2,4 | 83 | 3,27 | 98 | 3,86 |
| B | 59 | 2,3 | 80 | 3,15 | 97 | 3,82 |
| C | 125 | 4,9 | 157 | 6,18 | 190 | 7,48 |
| Eixo(H) | 38 / 40 / 50 | 1,5 / 1,6 1,96 | 38/ 40/ 50 Ø32/ Ø25,4 | 1,5 / 1,6 / 1,96 / Ø1,25/ Ø1 | 38 / 40 / 50 / 64 | 1,5 / 1,6 / 1,96 / 2,52 |

*O espaçamento entre as engrenagens poderá variar conforme o esforço da esteira.
Aconselha-se manter uma distância mínima de 80 mm (3") não ultrapassando 200 mm ( 7,8Pol).
*Para transportadores com tração central recomenda-se que o rolete seja 3x (três vezes) o passo da esteira.
*Para transportadores de elevação deve-se considerar o raio de sobe com 500 mm (20").
*Para maiores informações e dúvidas consultar a engenharia de aplicações Ibraflex.

# Acessórios

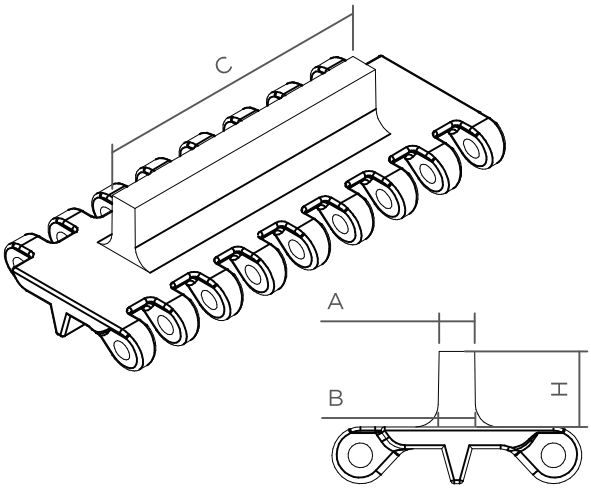


## Talisca Reta

| Características | mm | Pol |
|---|---|---|
| Passo Nominal | 50,8 | 2" |
| Altura máxima (H) | 134 | 5,28 |
| Altura Mínima(H) | 30 | 1,18 |
| Espessura (A) | 7 | 0,28 |
| Espessura (B) | 9,8 | 0,39 |
| Comprimento do módulo (C) | 617 | 24,29 |
| Recuo lateral mínimo | 36 | 1,2 |
| Material disponível | Polipropileno/ | Poliacetal |

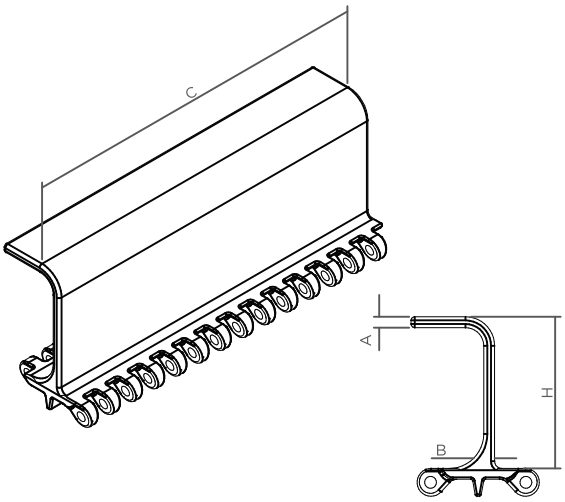


## Talisca Concha 90°

| Características | mm | Pol |
|---|---|---|
| Passo Nominal | 50,8 | 2 |
| Altura Disponíveis | 150-100-75 | 5,9 - 4"- 2,9 |
| Espessura (A) | 7,5 | 0,30 |
| Espessura (B) | 7,5 | 0,30 |
| Comprimento Máximo (C) | 254 | 10,00 |
| Profundidade (D) | 55 | 2,17 |
| Material disponível | Polipropileno | |
| Recuo mínimo | 36 | 1,2 |

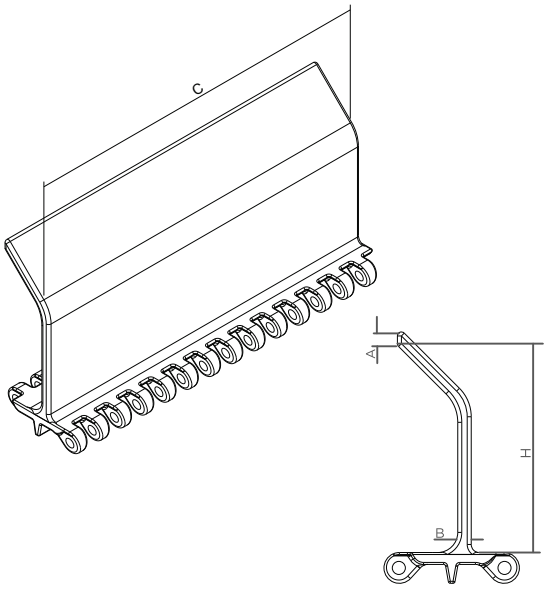


## Talisca Concha 45°

| Características | mm | Pol |
|---|---|---|
| Passo Nominal | 50,8 | 2 |
| Altura Disponíveis | 100 | 4" |
| Espessura (A) | 7,5 | 0,30 |
| Espessura (B) | 6,7 | 0,26 |
| Comprimento Máximo (C) | 254 | 10,00 |
| Profundidade (D) | 30 | 1,18 |
| Material disponível | Polipropileno | |
| Recuo mínimo | 36 | 1,2 |

## Especificações das taliscas

| Características | Material | Tipo | graus | Altura | | Peso | |
|---|---|---|---|---|---|---|---|
| | | | | mm | polegada | kg/m | lb/pé |
| Módulo por 1 metro de largura | Polipropileno | Reta | 0° | 134 | 5,28 | 1.055 | 709,01 |
| Módulo por 1 metro de largura | Polipropileno | Reta | 0° | 100 | 3,94 | 0,983 | 0,66 |
| Módulo por 1 metro de largura | Acetal | Reta | 0° | 100 | 3,94 | 1.572 | 1056,45 |
| Módulo por 1 metro de largura | Polipropileno | Concha | 90° | 100 | 3,94 | 1.284 | 862,90 |
| Módulo por 1 metro de largura | Acetal | Concha | 90° | 100 | 3,94 | 1.952 | 1311,83 |
| Módulo por 1 metro de largura | Polipropileno | Concha | 45° | 100 | 3,94 | 1.097 | 737,23 |
| Módulo por 1 metro de largura | Polipropileno | Concha | 90° | 150 | 5,91 | 1.579 | 1061,16 |
| Módulo por 1 metro de largura | Polipropileno | Concha | 90° | 75 | 2,95 | 1.011 | 679,44 |
| Módulo por 1 metro de largura | Acetal | Concha | 90° | 75 | 2,95 | 1.650 | 1108,87 |

## Numerada

| Características | mm | Pol |
|---|---|---|
| Passo Nominal | 50,8 | 2'' |
| Área aberta | 0% | |
| Vareta de articulação | 5,9 | 0,23 |
| Articulação | Central | |
| Largura Mínima | 217 | 8,54 |

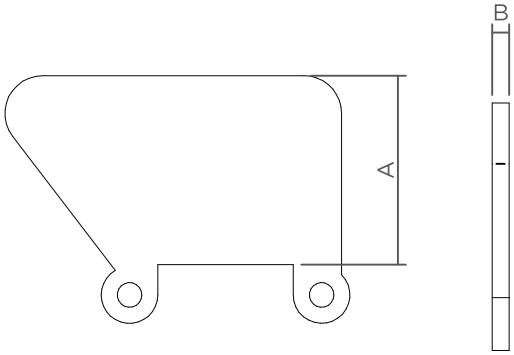


## Guarda Lateral

| Características | mm | Pol |
|---|---|---|
| Passo Nominal | 50,8 | 2'' |
| Altura (A) | 50/75/100 | 1,96/2,95/3,93 |
| Espessura (B) | 4,5 | 0,18 |

## Especificações das Guardas Laterais

| Características | Material | Altura | | Peso | |
|---|---|---|---|---|---|
| | | mm | polegada | kg/m | lb/pé |
| Peso por unidade | Poliacetal | 50 | 1,97 | 0,023 | 0,015 |
| Peso por unidade | Polipropileno | 50 | 1,97 | 0,016 | 0,011 |
| Peso por unidade | Poliacetal | 75 | 2,95 | 0,000 | 0,000 |
| Peso por unidade | Polipropileno | 75 | 2,95 | 0,026 | 0,017 |
| Peso por unidade | Poliacetal | 100 | 3,94 | 0,000 | 0,000 |
| Peso por unidade | Polipropileno | 100 | 3,94 | 0,037 | 0,025 |