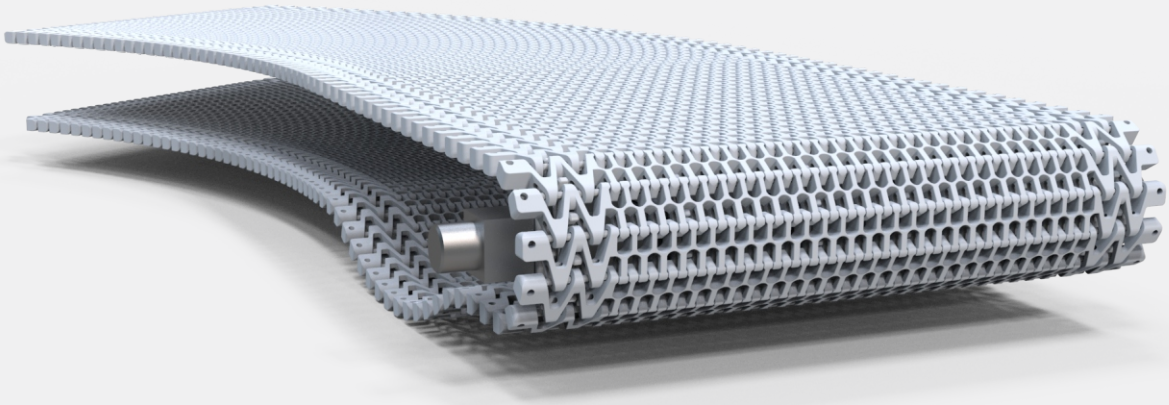

SÉRIE 2030

F30

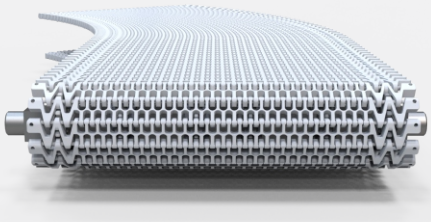

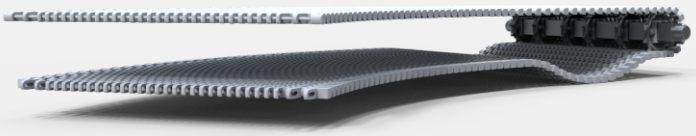

2030

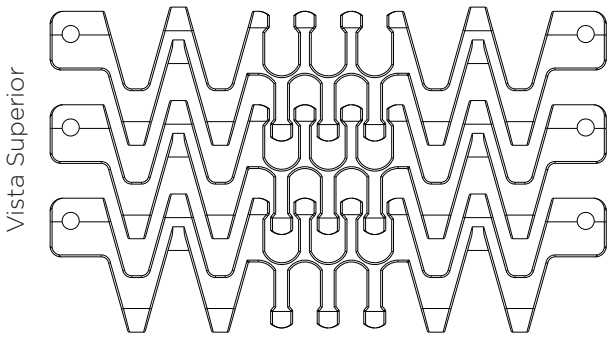

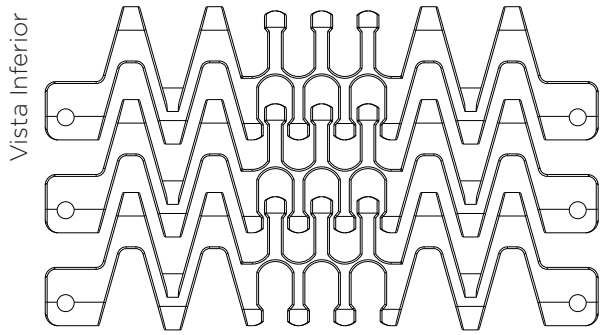

Dimensões Básicas

Características	mm	Pol
Passo Nominal	25,4	1
Área aberta	43%	
Vareta de articulação	5	0,20
Acionamento	Articulação	
Largura Mínima	253	9,96

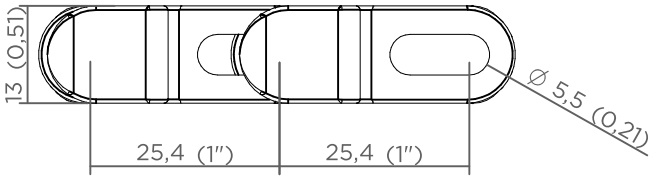

Especificações do Produto

Material da esteira	Material da vareta	Resistência		Peso		Temperatura		Cor
		kgf	lb	kg/m²	lb/pé²	°C	°F	
Poliacetal	Poliacetal	70	47	8,9	1,82	-40 a 90	-40 a 174	Natural

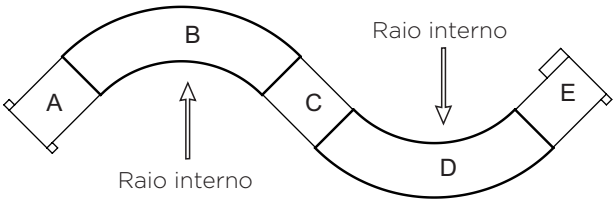

Curvatura

Características	Multiplicador
A (mín.)	2 X largura
B (mín.)	1,8 x largura
C (mín.)	2 X largura
D (mín.)	1,8 x largura
E (mín.)	2 X largura

Valores válidos para larguras até 1 metro.
Para larguras maiores consulte a engenharia Ibraflex.

Quanto 2x a largura for menor que 1 metro de comprimento para (A, C e E), deve-se considerar 1 metro de comprimento.

Considera-se 500mm de raio mínimo para raio interno na seção radial.

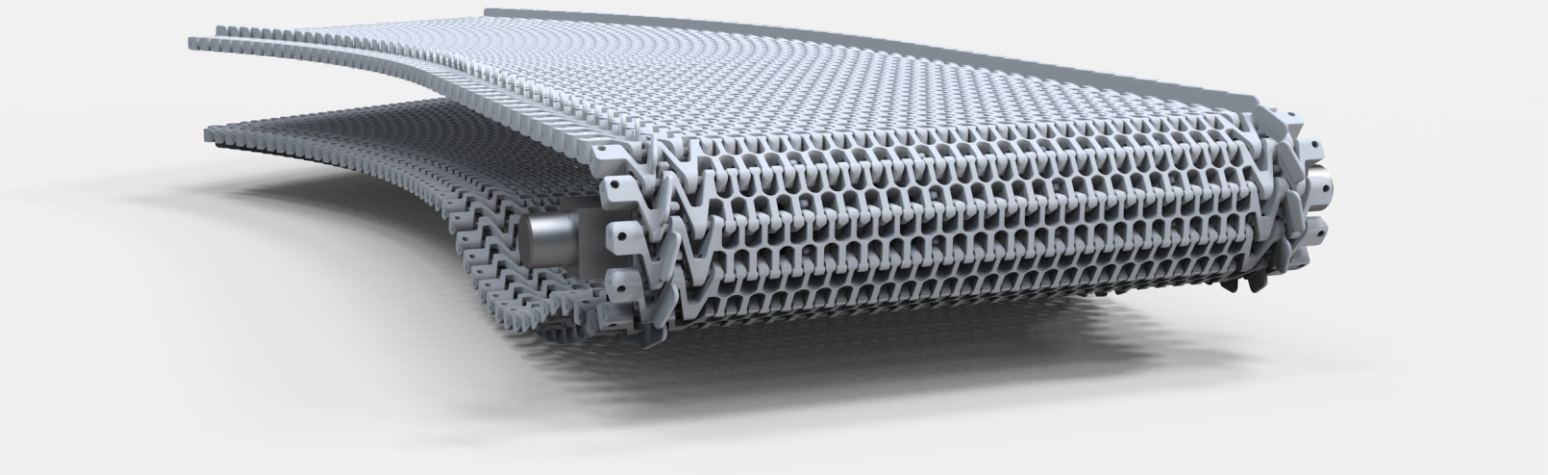

SÉRIE 2030
COM GUARDA

F30 COM GUARDA LATERAL

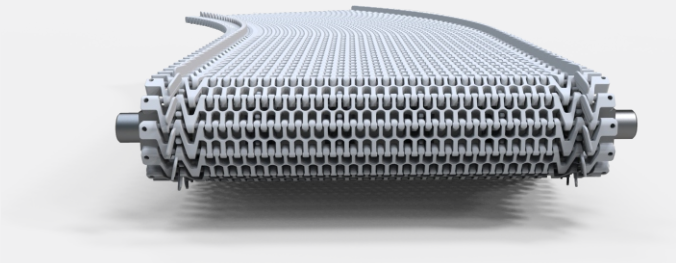

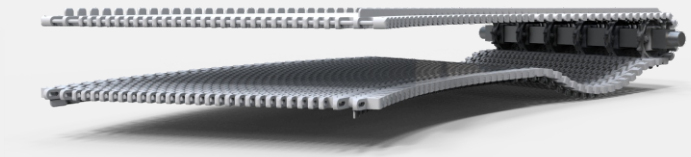

2030 COM GUARDA

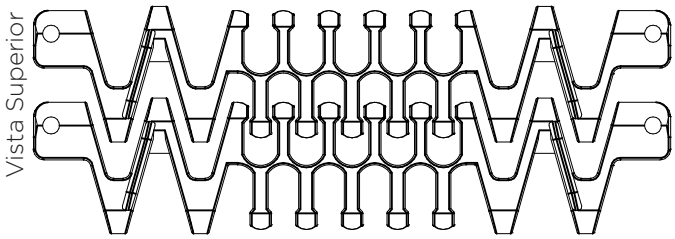

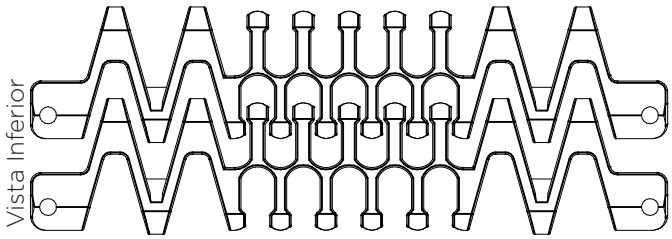

Dimensões Básicas

Características	mm	Pol
Passo Nominal	25,4	1
Área aberta	43%	
Vareta de articulação	5	0,20
Acionamento	Articulação	
Largura Mínima	253	9,96
Altura da guarda	10	0,39
Recuo mínimo	24	0,94

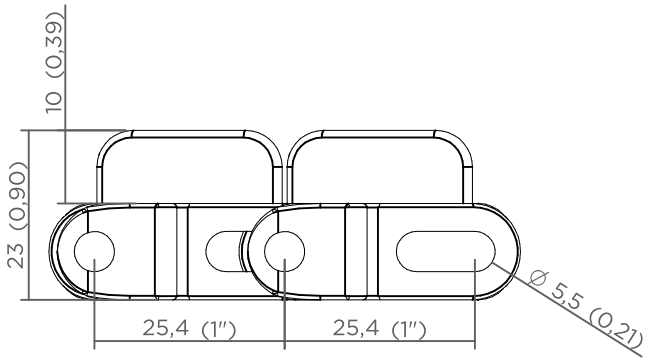

Especificações do Produto

Material da esteira	Material da vareta	Resistência		Peso		Temperatura		Cor
		kgf	lb	kg/m²	lb/pé²	°C	°F	
Poliacetal	Poliacetal	70	47	9	1,84	-40 a 90	-40 a 174	Natural

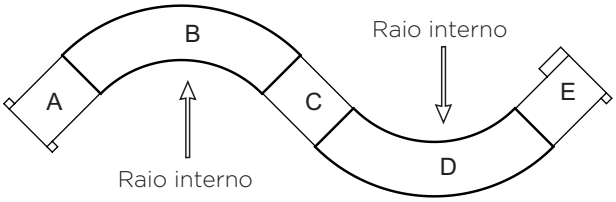

Curvatura

Características	Multiplicador
A (mín.)	2 X largura
B (mín.)	1,8 x largura
C (mín.)	2 X largura
D (mín.)	1,8 x largura
E (mín.)	2 X largura

Valores válidos para larguras até 1 metro.
Para larguras maiores consulte a engenharia Ibraflex.

Quanto 2x a largura for menor que 1 metro de comprimento para (A, C e E), deve-se considerar 1 metro de comprimento.

Considera-se 500mm de raio mínimo para raio interno na seção radial.

Engrenagem Central

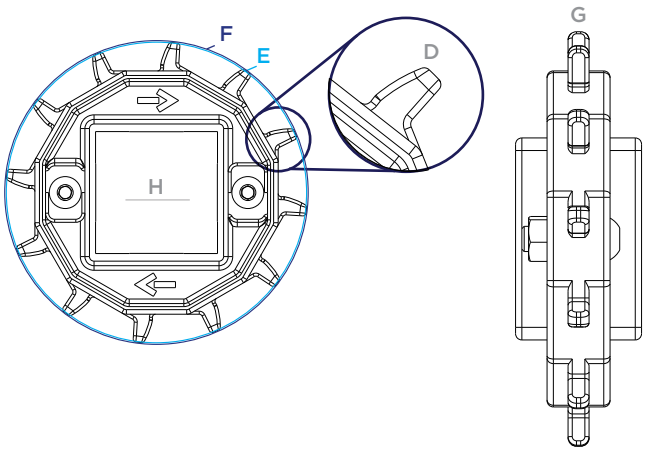

Posição das engrenagens

Para garantir o funcionamento e evitar o desgaste precoce dos componentes do transportador, atentar-se a correta montagem das engrenagens.

Sentido do engrenamento

Os modelos da SÉRIE 2030 são unidirecionais atentar-se para a correta direção da esteira.

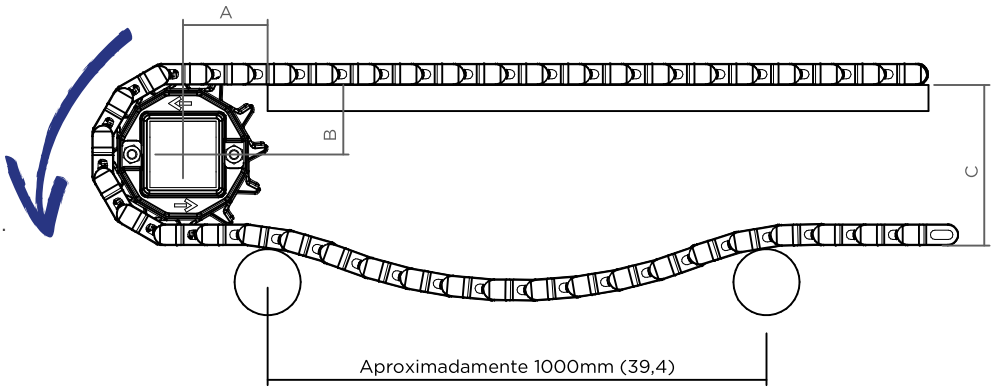

Características	mm	Pol	mm	Pol	mm	Pol
N° de dentes (D)	12		16		20	
Ø Externo (E)	99	3,9	134	5,28	167	6,57
Ø Primitivo (F)	92	3,6	129	5,08	164	6,46
Espessura (G)	30	1,2	20	0,79	20	0,79
A	49	1,9	62	2,44	75	2,95
B	39,5	1,6	58	2,28	75,5	2,97
C	90	3,5	124	4,88	156	6,14
Eixo(H)	38 / 40	1,5 /1,6	38 / 40	1,5 /1,6	38 / 40	1,5 /1,6

*O espaçamento entre as engrenagens poderá variar conforme o esforço da esteira.
Aconselha-se manter uma distância mínima de 80 mm (3") não ultrapassando 200 mm (7,8Pol).
*Para transportadores com tração central recomenda-se que o rolete seja 3x (três vezes) o passo da esteira.
*Para transportadores de elevação deve-se considerar o raio de sobe com 500 mm (20").
*Para maiores informações e dúvidas consultar a engenharia de aplicações Ibraflex.

Engrenagem Lateral

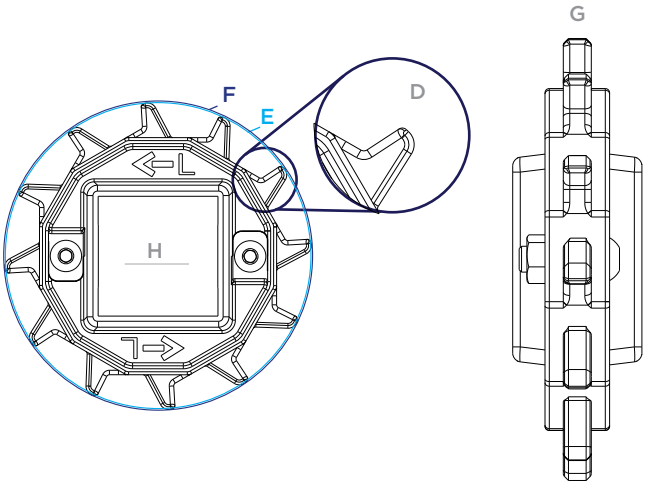

Posição das engrenagens

Para garantir o funcionamento e evitar o desgaste precoce dos componentes do transportador, atentar-se a correta montagem das engrenagens.

Sentido do engrenamento

Os modelos da SÉRIE 2030 são unidirecionais atentar-se para direção correta da esteira.

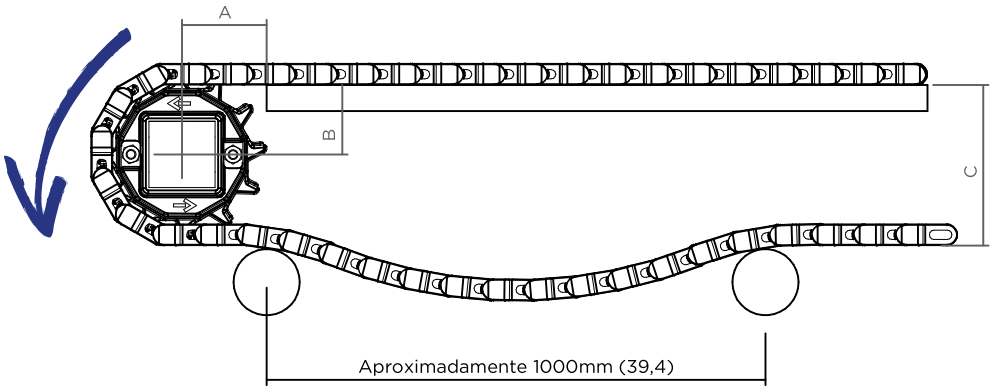

Características	mm	Pol	mm	Pol	mm	Pol
N° de dentes (D)	12		16		20	
Ø Externo (E)	104	4,1	139	5,47	174	6,85
Ø Primitivo (F)	92	3,6	129	5,08	164	6,46
Espessura (G)	30	1,2	20	0,79	20	0,79
A	49	1,9	62	2,44	75	2,95
B	39,5	1,6	58	2,28	75,5	2,97
C	90	3,5	124	4,88	156	6,14
Eixo(H)	38 / 40	1,5 /1,6	38 / 40	1,5 /1,6	38 / 40	1,5 /1,6

*O espaçamento entre as engrenagens poderá variar conforme o esforço da esteira.
Aconselha-se manter uma distância mínima de 80 mm (3") não ultrapassando 200 mm (7,8Pol).
*Para transportadores com tração central recomenda-se que o rolete seja 3x (três vezes) o passo da esteira.
*Para transportadores de elevação deve-se considerar o raio de sobe com 500 mm (20").
*Para maiores informações e dúvidas consultar a engenharia de aplicações Ibraflex.

Acessórios

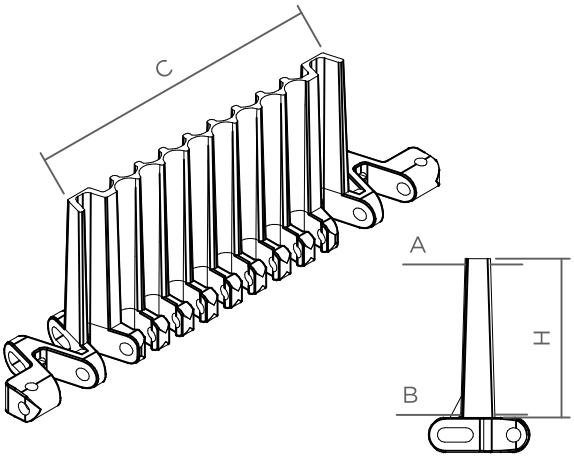

Talisca

Características	mm	Polegada
Passo Nominal	25,4	1,00
Altura máxima (H)	73	2,87
Altura Mínima(H)	30	1,18
Espessura (A)	24,8	0,98
Espessura (B)	25,4	1,00
Comprimento do módulo (C)	206	8,11
Recuo mínimo	23	0,91
Material disponível	Poliacetal	

Especificações da Talisca

Características	Material	Tipo	graus	Altura		Peso	
				mm	polegada	kg/m	lb/pé
Módulo por 1 metro de largura	Poliacetal	Reta	0°	73	2,87	0.500	0,102