ESTEIRAS PERCURSO CURVO

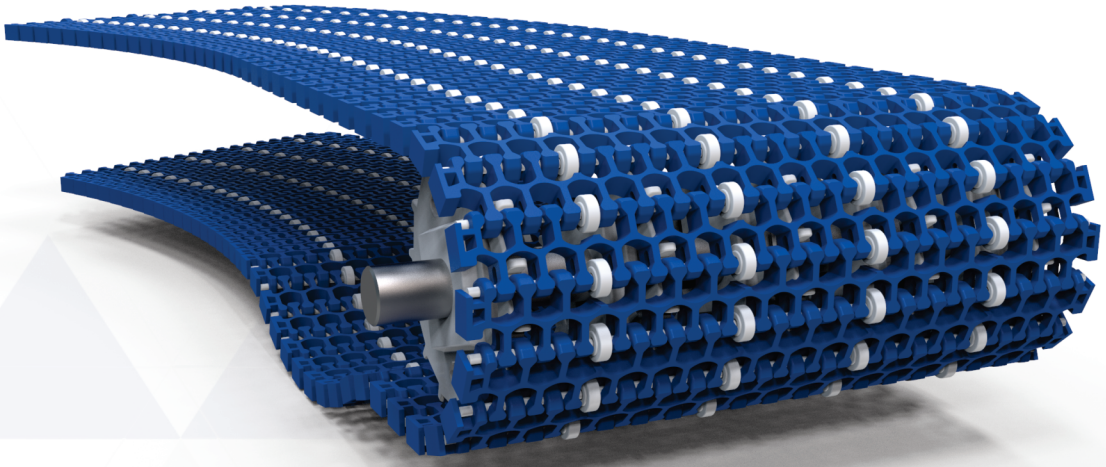

SÉRIE 2038
ACUMULADORA

F38 ACUMULADORA

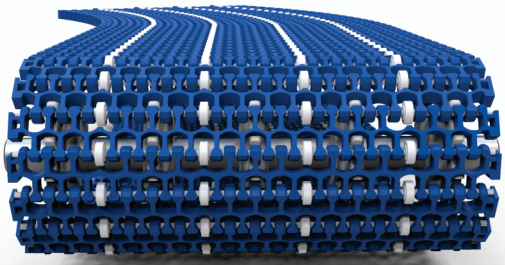

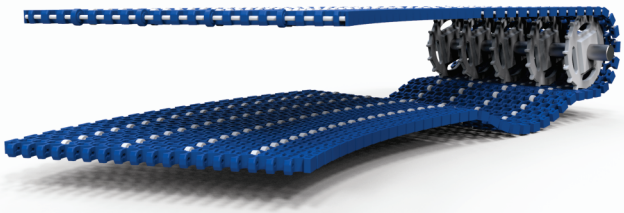

2038 ACUMULADORA

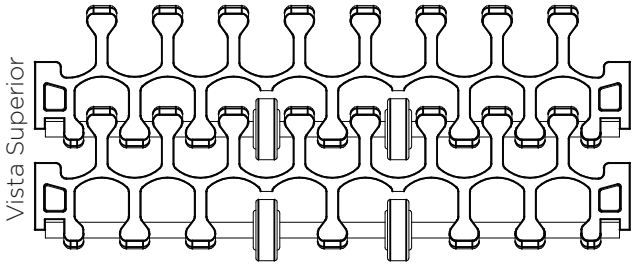

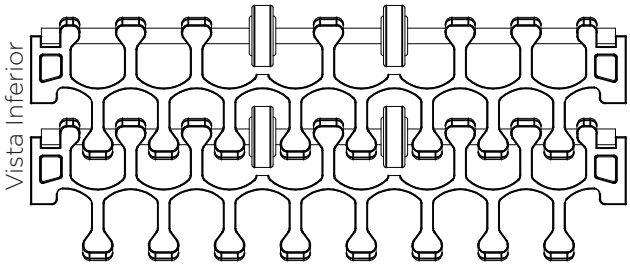

Dimensões Básicas

Características	mm	Pol
Passo Nominal	38,1	1,5
Área aberta	50%	
Vareta de articulação	Ø5,9	Ø0,23
Acionamento	Articulação	
Largura Mínima	497	19,57

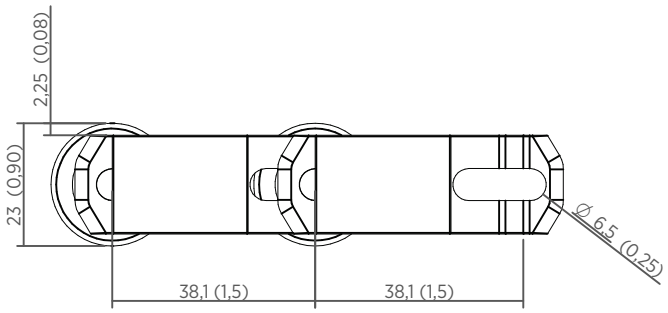

Especificações do Produto

Material da esteira	Material da vareta	Resistência		Peso		Temperatura		Cor
		kgf	lb	kg/m²	lb/pé²	°C	°F	
Poliacetal	Poliacetal	170	114	11,5	2,36	-50 a 100	-58 a 212	Azul/Natural

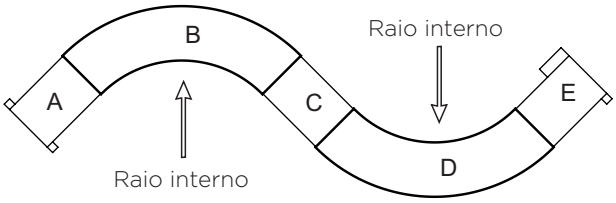

Curvatura

Características	mm
A, C e E (mín.)	2 X largura
B e D (mín.)	Consultar departamento de engenharia ibraflex
Posição dos roletes	Consultar departamento de engenharia ibraflex

Quanto 2x a largura for menor que 1 metro de comprimento para (A, C e E), deve-se considerar 1 metro de comprimento.

Engrenagens

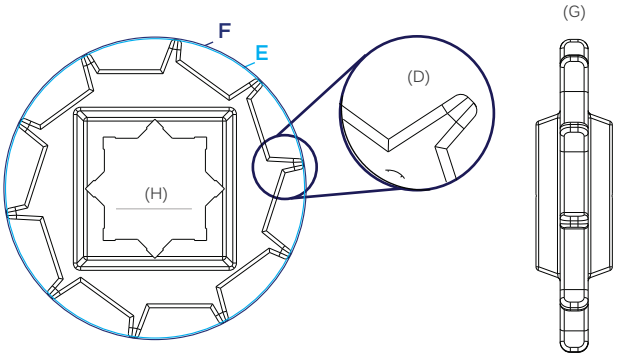

Posição das engrenagens

Para garantir o funcionamento e evitar o desgaste precoce dos componentes do transportador, atentar-se a correta montagem das engrenagens.

Sentido do engrenamento

Os modelos da SÉRIE 2038 são unidirecionais atentar-se para direção correta da esteira.

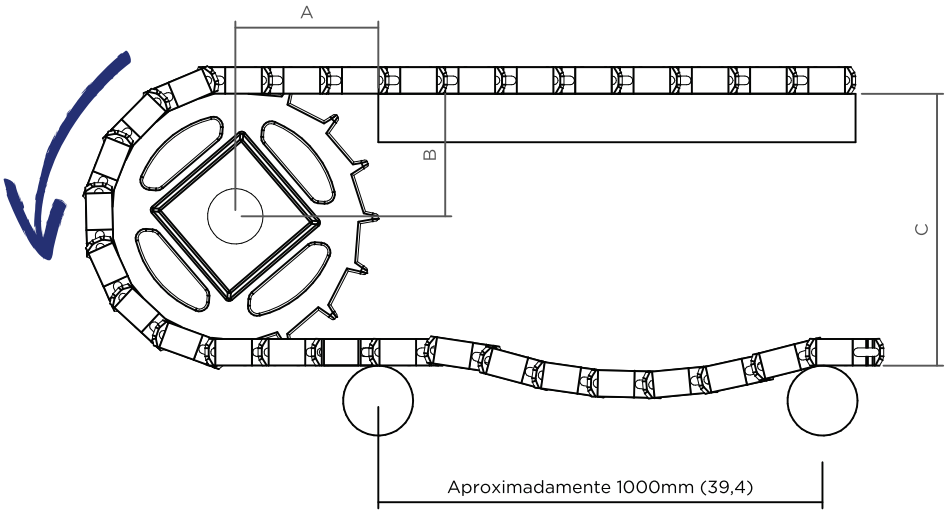

Características	mm	Pol	mm	Pol	mm	Pol	mm	Pol	mm	Pol
N° de dentes (D)	10		11		13		15		16	
Ø Externo (E)	123	4,8	133	5,24	159	6,26	184	7,24	196	7,72
Ø Primitivo (F)	123	4,8	135,4	5,33	160	6,30	183	7,20	195	7,68
Espessura (G)	30	1,2	30	1,18	35	1,38	35	1,38	30	1,18
A	60	2,4	65	2,56	80	3,15	90	3,54	85	3,35
B	52	2,0	58,5	2,30	71	2,80	82	3,23	88	3,46
C	93	3,7	104	4,09	129	5,08	130	5,12	156	6,14
Eixo(H)	38 / 40	1,5 / 1,6	38/ 40/ 50/ Ø32	1,5/ 1,6/ 1,96/ 1,25	38/ 40/ 50/ Ø32	1,5/ 1,6/ 1,96/ 1,25	38 / 40	1,5 / 1,6	38 / 40	1,5 / 1,6

*Para transportadores com tração central recomenda-se que o rolete seja 3x (três vezes) o passo da esteira.
*Para transportadores de elevação deve-se considerar o raio de sobe com 500 mm (20").
*Para maiores informações e dúvidas consultar a engenharia de aplicações Ibraflex.

Acessórios

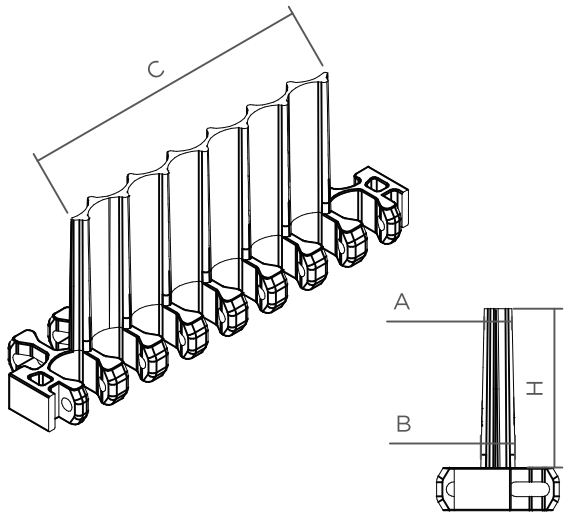

Talisca

Características	mm	Polegada
Passo Nominal	38,1	1,50
Altura máxima (H)	68	2,68
Altura Mínima(H)	30	1,18
Espessura (A)	12,7	0,50
Espessura (B)	15	0,59
Comprimento do módulo (C)	299	11,77
Recuo mínimo	30	1,18
Material disponível	Poliacetal	

Especificações da Talisca

Características	Material	Tipo	graus	Altura		Peso	
				mm	polegada	kg/m	lb/pé
Módulo por 1metro de largura	Polipropileno	Reta	0°	76	2,99	0,540	0,36
Módulo por 1metro de largura	Poliacetal	Reta	0°	76	2,99	0,852	0,57

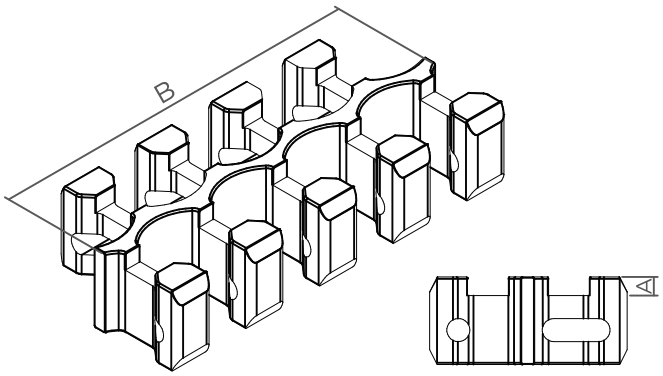

Borracha

Características	mm	Pol
Passo Nominal	38,1	1,5
Altura (A)	2/5	0,08/0,19
Largura (B)	112	4,41